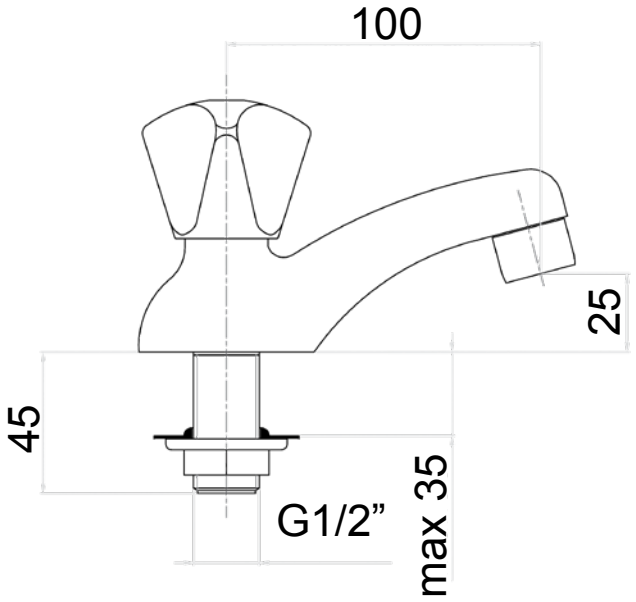

Descrizione	Serie	
Rubinetto collo cigno 1/2”.	CLASSIC LINE	

Via Maggiate, 69/C - 28021 Borgomanero (NO), Italy
Phone: +39 0322.840711 - Email: fiore@fiore.it

Codice
24CR0060